FUHR

autosafe 837 autosafe 837P

Instrukcja montażu, obsługi i konserwacji

Proszę uwzględnić informacje uzupełniające dotyczące zamka antynapadowego autosafe 837P:

Deklaracja właściwości użytkowych autosafe 837P EN 1125

Deklaracja właściwości użytkowych autosafe 837P EN 179

MBW16-PL/06.25-3

www.fuhr.pl

Spis treści

1 **Opis/działanie** ... 3
- 1.1 Obszary zastosowania ... 3
- 1.2 Działanie ... 3
- 1.3 Dane techniczne ... 3

2 **Możliwości podłączenia** ... 4

3 **Akcesoria elektroniczne** ... 5

4 **Warianty podłączenia** ... 6
- 4.1 Wariant podłączenia – urządzenie niezależne (standalone) ... 6
- 4.2 Wariant przyłączenia z modułem I/O mini ... 8
- 4.3 Wariant przyłączenia z modułem I/O plus ... 10
- 4.4 Wariant podłączenia – samodzielne urządzenie z napędem silnikowym ... 12

5 **Zalecenia dotyczące montażu zamków** ... 14
- 5.1 Przestawienie z prądu roboczego na spoczynkowy ... 14
- 5.2 Przestawienie zapadki typu 10 i zamka środkowego ... 14
- 5.3 Wskazówki dotyczące klamek i wkładek zamka ... 14

6 **Wskazówki dotyczące montażu listw zaczepowych / zaczepów** ... 15
- 6.1 Montaż wyzwalacza magnetycznego typu 10 ... 15
- 6.2 Wymiana zaczepu zapadki ... 15
- 6.3 Wyrównywanie zaczepów / listew zaczepowych ... 16
- 6.4 Ustawienie zaczepów / listw zaczepowych ... 17
- 6.5 Zastosowanie zestyku przełączającego rygla ... 17

7 **Instrukcje montażu i zamocowania** ... 18
- 7.1 Instrukcje ogólne dla zamków automatycznych FUHR autosafe 837/837P ... 18
- 7.2 Dodatkowe instrukcje dla zamków do drzwi ewakuacyjnych FUHR autosafe 837P ... 19

8 **Konserwacja i pielęgnacja** ... 20

9 **Certyfikaty | Oznakowanie zamków** ... 21
- 9.1 Zamki antynapadowe EN 1125 + zamki ewakuacyjne EN 179 ... 21
- 9.2 Inne certyfikaty/testy ... 21

10 **Usuwanie ewentualnych usterek i niesprawności** ... 22

Ważne zalecenia, których należy szczególnie przestrzegać.

1 Opis/działanie

1.1 Obszary zastosowania

Aktywowany elektrycznie automatyczny zamek wielopunktowy **autosafe 837/837P** jest przeznaczony do zastosowania w drzwiach obiektów użyteczności publicznej zwalnianych w systemie kontroli dostępu oraz w drzwiach ewakuacyjnych lub przejściowych spełniających wysokie wymagania w zakresie bezpieczeństwa.

1.2 Działanie

Ryglowanie (zamykanie) przez zamek autosafe 837/837P

Zamki wielopunktowe **autosafe 837/837P** ryglują się automatycznie przy użyciu wyzwalacza magnetycznego. Przy zamykaniu drzwi dwa bolce zapadkowe, dwa stabilne haki i środkowy rygiel zapadkowy wysuwają się na 20 mm. Wszystkie elementy ryglujące są zabezpieczone przed wciśnięciem do środka.

Klamki (autosafe 837) lub klamka zewnętrzna (autosafe 837P) są w położeniu podstawowym nieaktywne, tak że otwarcie drzwi jest niemożliwe.

Odryglowanie (otwarcie) zamka autosafe 837

- Po aktywacji elektrycznej (krótkotrwałej lub ciągłej) klamki wewnętrznej i zewnętrznej, np. przez podłączony przewodowo system kontroli dostępu, system zarządzania budynkiem, domofon lub zegar sterujący
- Po mechanicznej aktywacji klamki przez klucz wkładki profilowanej (nie jest potrzebna wkładka z funkcją swobodnego biegu)

Odryglowanie (otwarcie) zamka autosafe 837P

- Po naciśnięciu klamki wewnętrznej lub uchwytu antynapadowego
- Po aktywacji elektrycznej (krótkotrwałej lub ciągłej) klamki zewnętrznej, np. przez podłączony przewodowo system kontroli dostępu, system zarządzania budynkiem, domofon lub zegar sterujący
- Po aktywacji mechanicznej klamki zewnętrznej przez klucz wkładki profilowanej (nie jest potrzebna wkładka z funkcją swobodnego biegu)

1.3 Dane techniczne

	autosafe 837	autosafe 837P
Układ rozpoznający klucz	cały	dzielony
Klamka(i) aktywowana(e) elektrycznie	klamka wewnętrzna i zewnętrzna (w położeniu podstawowym nieaktywne)	klamka zewnętrzna (w położeniu podstawowym nieaktywna)
z funkcją antynapadową	bez funkcji antynapadowej	certyfikowana zgodnie z normą EN179/EN1125, Funkcja antynapadowa C – wymuszonego zamknięcia (przy użyciu wkładki profilowanej)
Napięcie robocze	12 V DC lub 24 V DC	12 V DC lub 24 V DC
Prąd roboczy / prąd spoczynkowy	ustawiany na przełączniku suwakowym	ustawiany na przełączniku suwakowym
Napęd silnikowy do otwierania	możliwość doposażenia	możliwość doposażenia
Praca w trybie niezależnym	możliwa	możliwa
Praca z modułem I/O mini	możliwa	możliwa
Praca z modułem I/O plus	możliwa	możliwa

2 Możliwości podłączenia

Zamki **autosafe 837/837P** oferują szerokie spektrum zastosowań i można ich używać zarówno jako urządzenia niezależne, jak również w połączeniu z modułem **I/O mini** lub modułem **I/O plus**. Podłączenie przewodem połączeniowym 837 jest w każdym wariancie obligatoryjne.

Przewód połączeniowy 837 (obligatoryjny)

	Opis	Nr artykułu	Nr referencyjny
	Przewód połączeniowy 837, 10 m, 4-żyłowy	9428445	VNZ80379

Urządzenie niezależne (standalone)

Do zastosowań, w których potrzebna jest krótkotrwała lub ciągła aktywacja klamek (autosafe 837) lub klamki zewnętrznej (autosafe 837P).

Z modułem I/O mini

Do zastosowań, w których potrzebna jest krótkotrwała lub ciągła aktywacja klamek (autosafe 837) lub klamki zewnętrznej (autosafe 837P). Ponadto moduł ma wyjście dla komunikatu zwrotnego „zamknięte" oraz kolejne, przełączane wyjście np. dla komunikatu zamknięte, poruszono wkładkę.
Moduł ma szczególnie kompaktową konstrukcję, np. do montażu podtynkowego.

Wymiary:

45 x 45 x 20 mm

Szczegółowe informacje dotyczące podłączenia można znaleźć w instrukcji M60, zob. strona internetowa www.fuhr.de lub kod QR:

Z modułem I/O plus

Do zastosowań, w których potrzebna jest krótkotrwała lub ciągła aktywacja klamek (autosafe 837) lub klamki zewnętrznej (autosafe 837P). Ponadto moduł udostępnia różnorodne sygnały wejściowe i wyjściowe, które są istotne przy zastosowaniu w obiektach użyteczności publicznej.

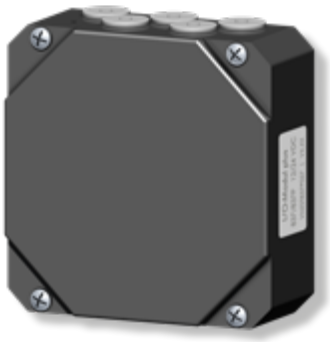

Wymiary:

125 x 125 x 53 mm

Szczegółowe informacje dotyczące podłączenia można znaleźć w instrukcji M61, zob. strona internetowa www.fuhr.de lub kod QR:

3 Akcesoria elektroniczne

	Opis	Nr artykułu	Nr referencyjny
	Moduł I/O mini	9428285	VNZST837P025
	Nakładka na szynę DIN do modułu I/O mini	9441017	VNZ15613
	Moduł I/O plus	9428438	VNZST837P027
	Zasilacz impulsowy do montażu na szynie DIN, 12 V DC	9390353	VNZT80345
	Zasilacz impulsowy do montażu na szynie DIN, 24 V DC	9425765	VNZT80387
	Zasilacz impulsowy do montażu podtynkowego, 12 V DC	9364804	VNZT80294
	Zasilacz impulsowy do montażu podtynkowego, 24 V DC	9425963	VNZT80388
	Przejście kablowe, przylegające (maks. średnica przewodu 7 mm)	9200829	VNZ80089
	Przejście kablowe, zakryte (maks. średnica przewodu 8 mm)	9200836	VNZ80090
	Zestyk przełączający rygla typu 4/10/11	9405217	VRFZ126010

Opcjonalne akcesoria do otwierania motorycznego:

	Opis	Nr artykułu	Nr referencyjny
	Napęd silnikowy autotronic 12 V DC	9239843	VNZA0002
	Uniwersalny napęd silnikowy autotronic 12/24 V DC	9427080	VNZA0096
	Przewód zasilający silnika, 3-żyłowy	9329278	VNZ80029A
	Sterownik na szynę DIN, radiowy lub bez radia	na zamówienie	na zamówienie
	Moduł odbioru radiowego	9246926	VNBFP490

4 Warianty podłączenia

4.1 Wariant podłączenia – urządzenie niezależne (standalone)

Użytkowanie:

Do zastosowań, w których potrzebna jest krótkotrwała lub ciągła aktywacja klamek (autosafe 837) lub klamki zewnętrznej (autosafe 837P).

Komponenty systemu:

- Zamek wielopunktowy **autosafe 837** lub **837P**
- Listwa zaczepowa lub zaczepy
- Wpust na rygiel zapadkowy
- Wyzwalacz magnetyczny typu 10
- Przewód łączeniowy 837
- Zasilacz 12/24 V DC
- Przejście kablowe
- Zestyk przełączający rygla typu 4/10/11 (opcjonalnie)

Przyporządkowanie przewodów w zamku 837/837P:

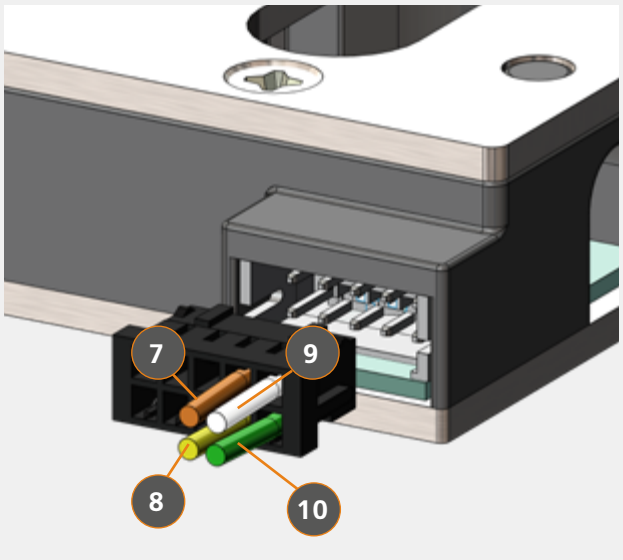

7	brązowy	zasilanie 12–24 V DC ± 10%
9	biały	GND dla zasilania
8	żółty	sygnał otwarcia bezpotencjałowy lub 6–24 V AC/DC
10	zielony	GND dla sygnału otwarcia

Wskazówka

W stanie fabrycznym zamek 837/837P jest ustawiony do wariantu podłączenia jako urządzenie niezależne. Po ustanowieniu połączenia magistralowego z modułem I/O następuje, w celu zabezpieczenia przed manipulacjami, automatyczne przestawienie na tryb I/O. Dezaktywują się przez to zaciski 8 i 10.
Przestawienie z powrotem na tryb urządzenia niezależnego jest możliwe, opis zob. strona 22, rozdział 10.

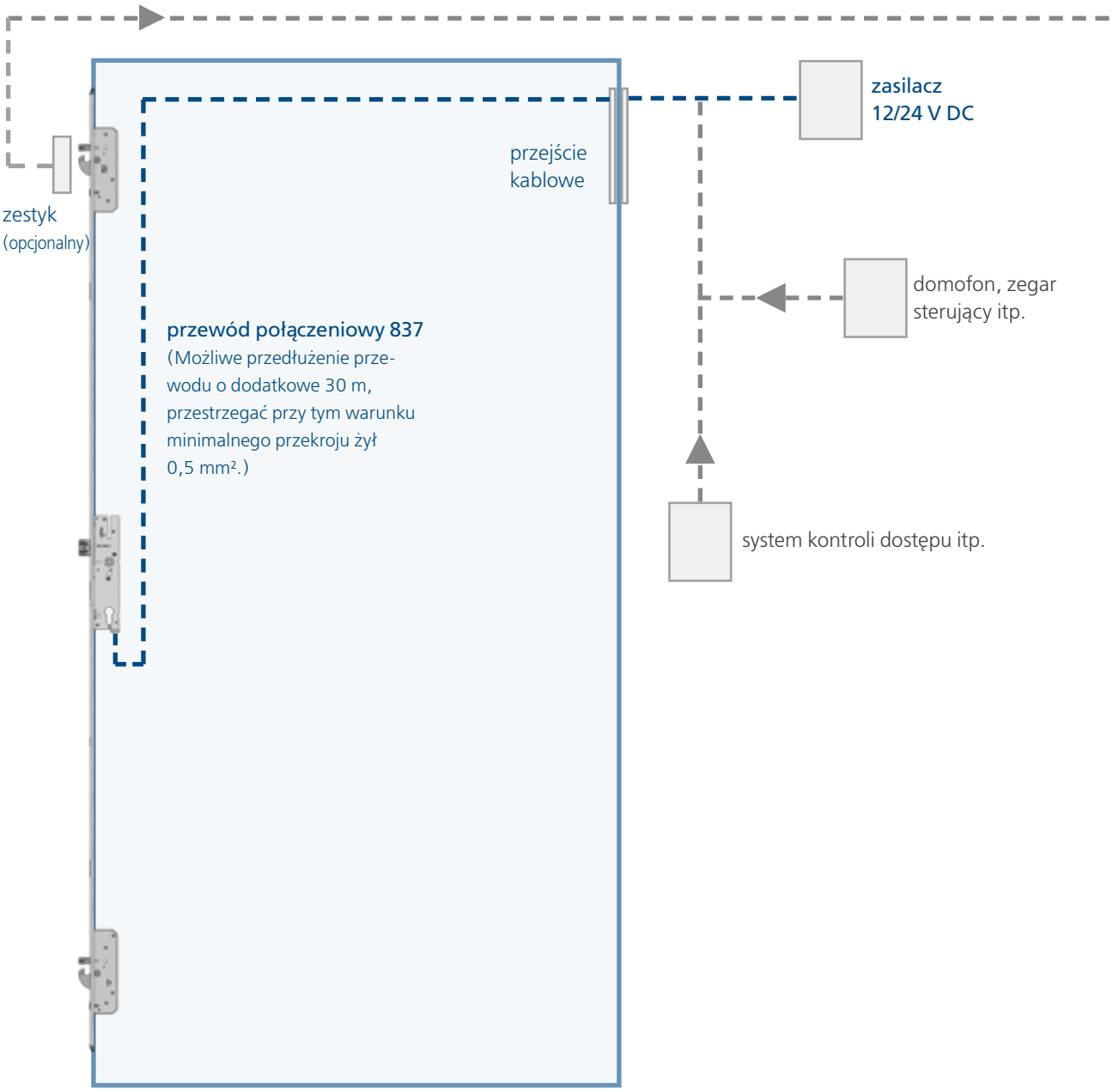

Sygnał krótkotrwały lub ciągły, bezpotencjałowy lub 6–24 V AC/DC do elektrycznej aktywacji klamki.

Należy używać jednakowych sygnałów sterowania, albo tylko bezpotencjałowych, albo tylko pod napięciem.

4.2 Wariant przyłączenia z modułem I/O mini

Użytkowanie:

Do zastosowań, w których potrzebna jest krótkotrwała lub ciągła aktywacja klamek (autosafe 837) lub klamki zewnętrznej (autosafe 837P). Ponadto moduł ma wyjście dla komunikatu zwrotnego „zamknięte" oraz kolejne, przełączane wyjście np. dla komunikatu naciśnięto klamkę, poruszono wkładkę, otwarte itp.

Komponenty systemu:

- Zamek wielopunktowy **autosafe 837** lub **837P**
- Listwa zaczepowa lub zaczepy
- Wpust na rygiel zapadkowy
- Wyzwalacz magnetyczny typu 10
- Przewód połączeniowy 837
- Moduł I/O mini
- Nakładka na szynę DIN do modułu I/O mini (opcjonalnie)
- Zasilacz podtynkowy 12/24 V DC
- Przejście kablowe
- Zestyk przełączający rygla typu 4/10/11 (opcjonalnie)

Przyporządkowanie przewodów w zamku 837/837P:

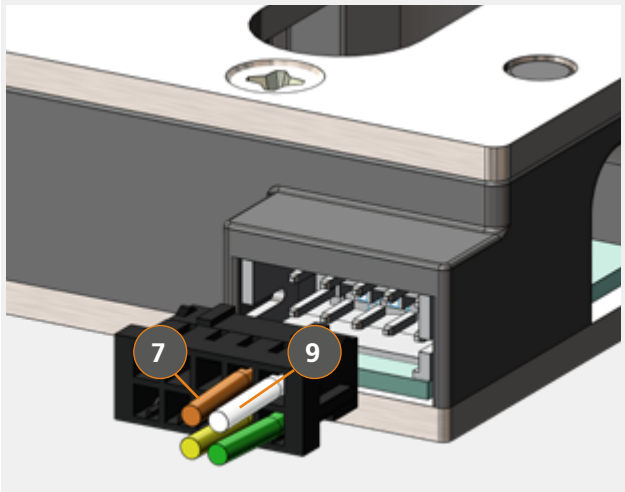

7 brązowy zasilanie 12–24 V DC ± 10%

9 biały GND dla zasilania

Podłączenie modułu I/O dezaktywuje zielony i żółty przewód sygn ałowy. Nie są one potrzebne w tym wariancie podłączenia.
Ponowna aktywacja do trybu urządzenia niezależnego: zob. strona 22, rozdział 10.

Podłączenie do modułu I/O mini:

Szczegółowe informacje i przyporządkowanie zacisków można znaleźć w instrukcji M60, zob. strona internetowa www.fuhr.de lub kod QR:

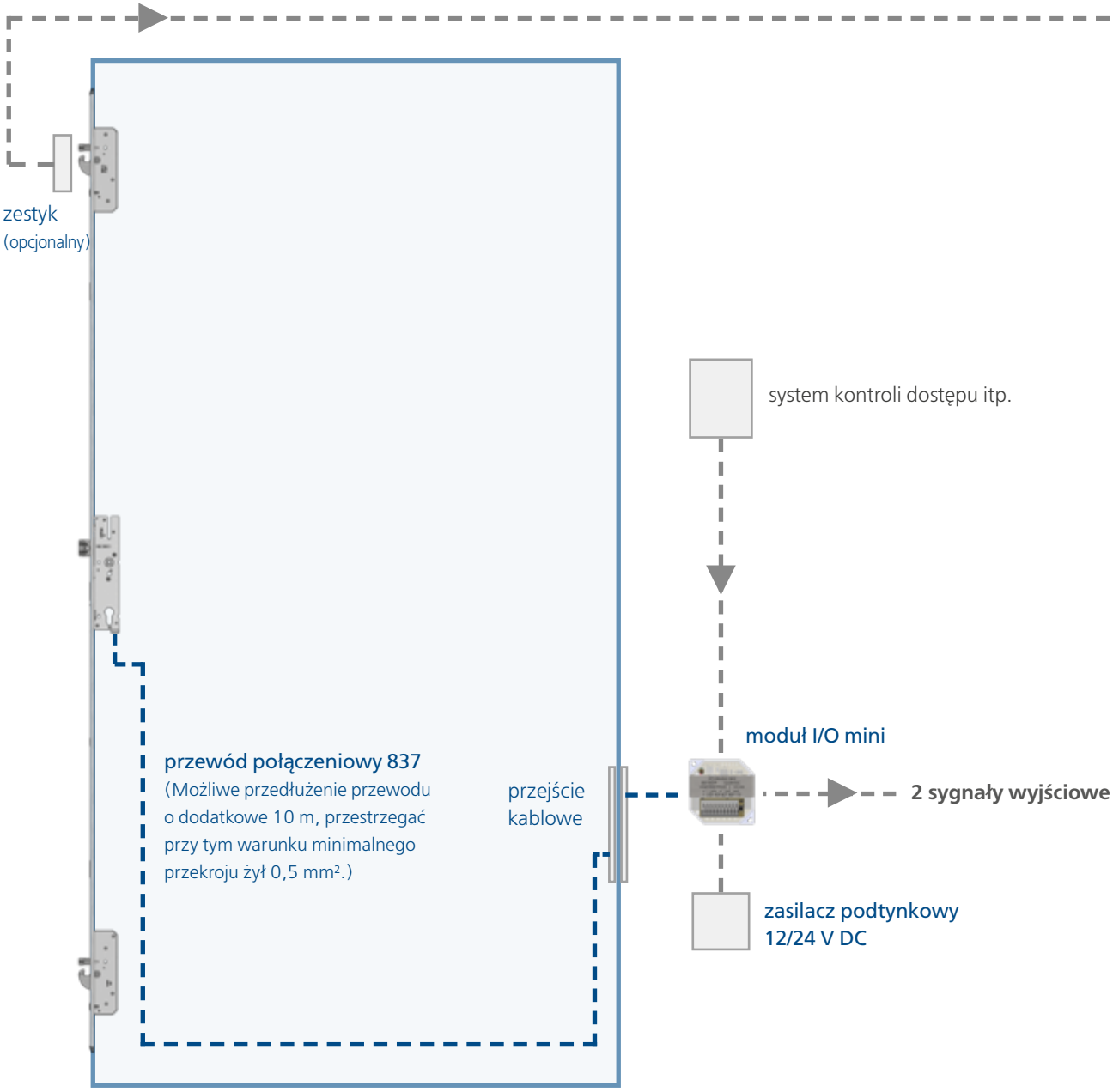

Sygnał krótkotrwały lub ciągły, bezpotencjałowy lub 6–24 V AC/DC do elektrycznej aktywacji klamki.

Należy używać jednakowych sygnałów sterowania, albo tylko bezpotencjałowych, albo tylko pod napięciem.

4.3 Wariant przyłączenia z modułem I/O plus

Użytkowanie:

Do zastosowań, w których potrzebna jest krótkotrwała lub ciągła aktywacja klamek (autosafe 837) lub klamki zewnętrznej (autosafe 837P). Ponadto moduł udostępnia różnorodne sygnały wejściowe i wyjściowe, które są istotne przy zastosowaniu w obiektach użyteczności publicznej. np. zamknięte, naciśnięto klamkę / klamkę zewnętrzną, naciśnięto klamkę wewnętrzną, poruszono wkładkę, otwarte, sabotaż, zewnętrzny styk drzwi lub rygla, instalacja antywłamaniowa itp.

Komponenty systemu:

- Zamek wielopunktowy **autosafe 837** lub **837P**
- Listwa zaczepowa lub zaczepy
- Wpust na rygiel zapadkowy
- Wyzwalacz magnetyczny typu 10
- Przewód połączeniowy 837
- Moduł I/O plus
- Zasilacz 12/24 V DC
- Przejście kablowe
- Zestyk przełączający rygla typu 4/10/11 (opcjonalnie)

Przyporządkowanie przewodów w zamku 837/837P:

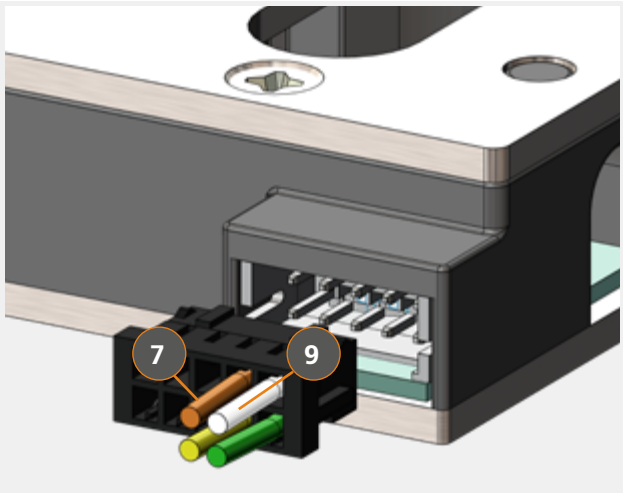

7 brązowy zasilanie 12/24 V DC ± 10%

9 biały GND dla zasilania

Podłączenie modułu I/O dezaktywuje zielony i żółty przewód sygnałowy. Nie są one potrzebne w tym wariancie podłączenia.
Ponowna aktywacja do trybu samodzielnego urządzenia:
zob. strona 22, rozdział 10.

Podłączenie do modułu I/O plus:

Szczegółowe informacje i przyporządkowanie zacisków można znaleźć w instrukcji M61, zob. strona internetowa www.fuhr.de lub kod QR:

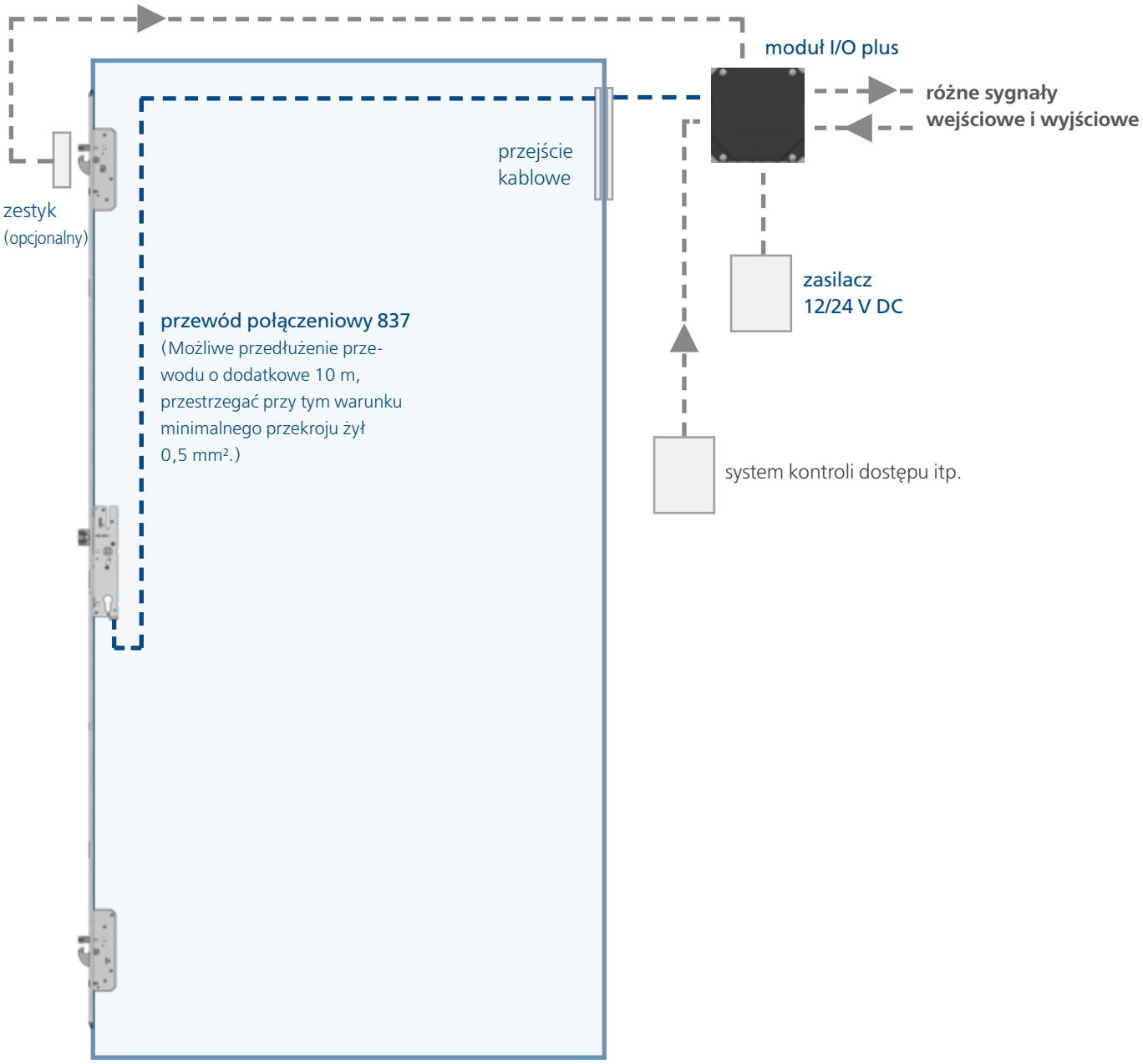

bezpotencjałowy sygnał krótkotrwały lub ciągły do elektrycznej aktywacji klamki.

4.4 Wariant podłączenia – samodzielne urządzenie z napędem silnikowym

Użytkowanie:

- Do zastosowań, w których potrzebna jest krótkotrwała lub ciągła aktywacja klamek (autosafe 837) lub klamki zewnętrznej (autosafe 837P).
- Do dodatkowego odryglowania motorycznego, niezależnie od aktywacji klamki, np. w celu dołączenia napędu drzwi rozwieranych dla zapewnienia komfortowego lub bezbarierowego dostępu.

Komponenty systemu:

- Zamek wielopunktowy **autosafe 837** lub **837P**
- Listwa zaczepowa lub zaczepy
- Wpust na rygiel zapadkowy
- Wyzwalacz magnetyczny typu 10
- Przewód połączeniowy 837
- Zasilacz (dobrać napięcie do wybranego napędu silnikowego)
- Przejście kablowe
- Zestyk przełączający rygla typu 4/10/11 (opcjonalnie)
- Napęd silnikowy autotronic 12 V DC lub 12/24 V DC
- Przewód przyłączeniowy silnika
- Magnes kontaktowy silnika

Przyporządkowanie przewodów w zamku 837/837P:

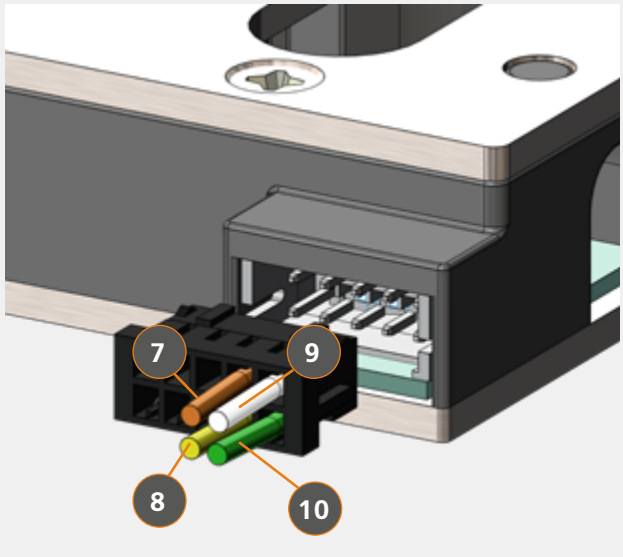

7	brązowy	zasilanie 12/24 V DC ± 10%
9	biały	GND dla zasilania
8	żółty	sygnał otwarcia bezpotencjałowy lub 6–24 V AC/DC
10	zielony	GND dla sygnału otwarcia

Napęd silnikowy autotronic 12 V DC:

Szczegółowe informacje dotyczące montażu i podłączenia napędu silnikowego autotronic można znaleźć w instrukcjach M12d i MBW15, zob. strona internetowa www.fuhr.de lub kody QR:

Montaż 12 V DC

Podłączenie 12 V DC

Napęd silnikowy autotronic 12/24 V DC:

Szczegółowe informacje dotyczące montażu i podłączenia napędu silnikowego autotronic można znaleźć w instrukcji M12e, zob. strona internetowa www.fuhr.de lub kod QR:

Montaż i podłączenie 12/24 V DC

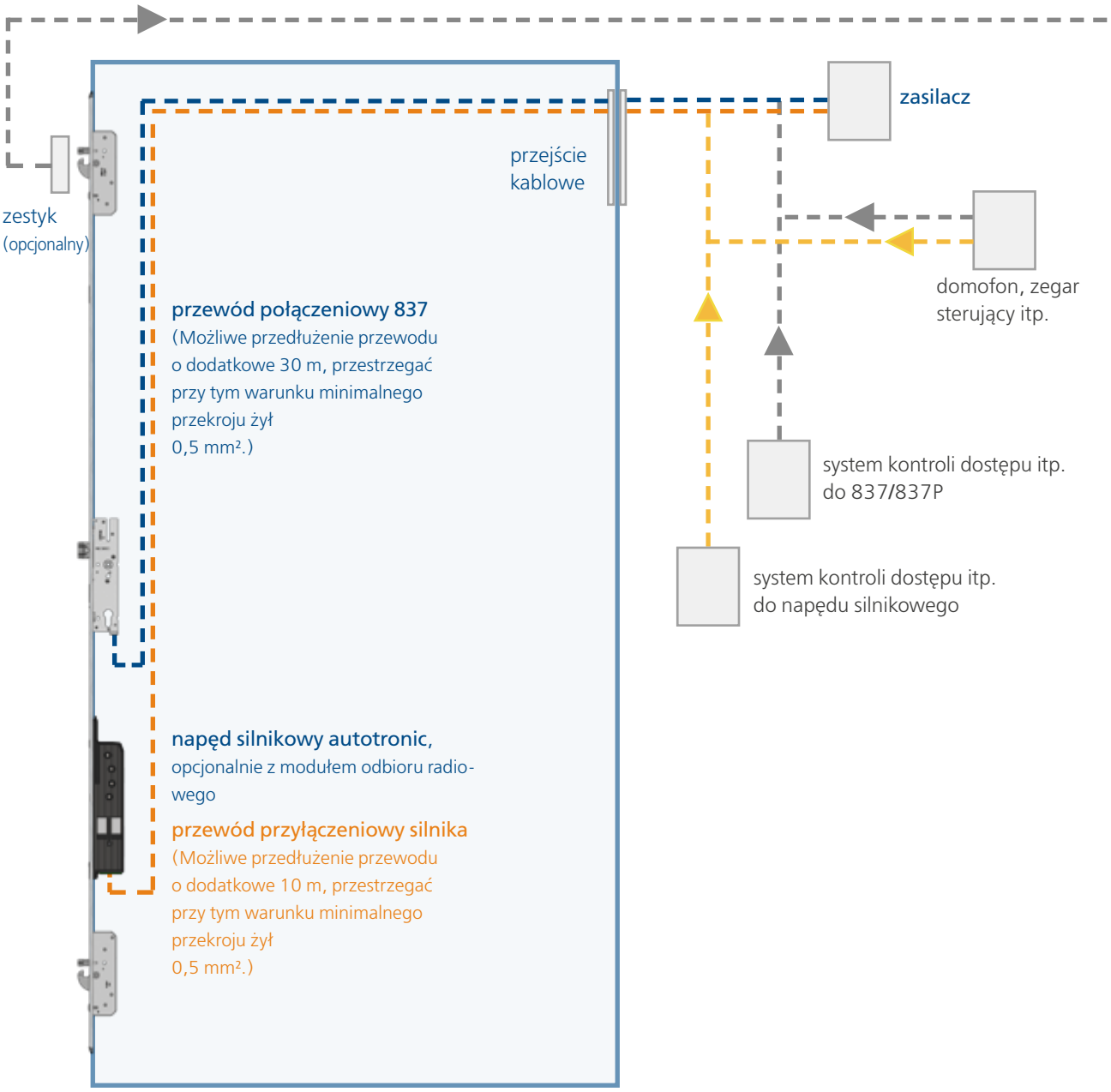

Sygnał krótkotrwały lub ciągły, bezpotencjałowy lub 6–24 V AC/DC do elektrycznej aktywacji klamki.

Należy używać jednakowych sygnałów sterowania, albo tylko bezpotencjałowych, albo tylko pod napięciem.

Krótkotrwały sygnał bezpotencjałowy albo 6–12 V AC lub 6–24 V DC do otwarcia za pomocą napędu silnikowego.

5 Zalecenia dotyczące montażu zamków

5.1 Przestawienie z prądu roboczego na spoczynkowy

Zamek jest ustawiony fabrycznie na tryb prądu roboczego. Przestawienia na tryb prądu spoczynkowego wykonuje się przełącznikiem suwakowym z tyłu skrzynki zamka. W celu aktywacji trybu prądu spoczynkowego przesunąć suwak w dół. Przełączenie można wykonać zarówno w stanie bez zasilania, jak i pod napięciem.

W trybie prądu spoczynkowego klamki lub klamka zewnętrzna są nieaktywne, dopóki zamek jest pod napięciem. W przypadku awarii zasilania lub przerwania zasilania połączenia elektrycznego/transmisji danych z modułem I/O,/ klamki zostaną automatycznie aktywowane.

Funkcję prądu spoczynkowego należy przetestować po uruchomieniu drzwi i co najmniej raz na rok sprawdzić jej działanie.

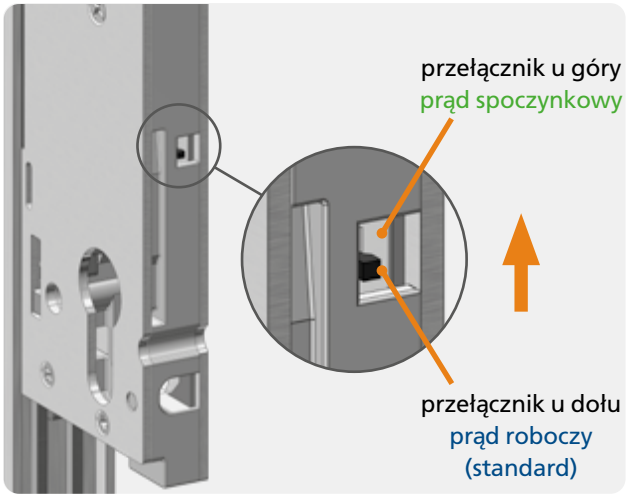

5.2 Przestawienie zapadki typu 10 i zamka środkowego

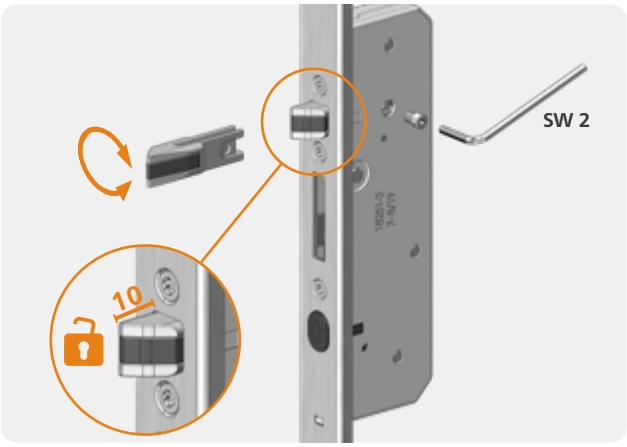

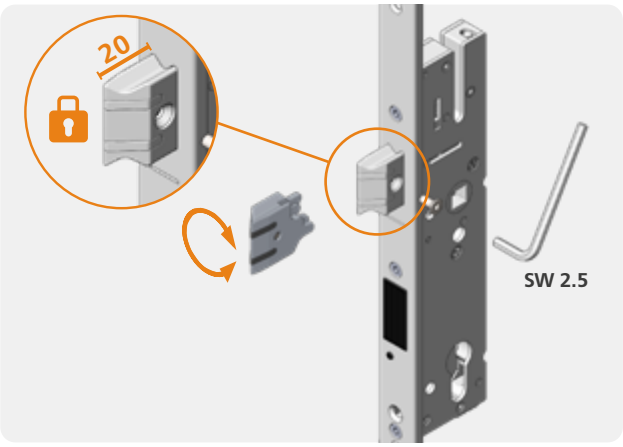

5.3 Wskazówki dotyczące klamek i wkładek zamka

Zalecamy zastosowanie klamek / zestawów klamek ze sprężyną utrzymującą je w górnym położeniu.

Zamki wielopunktowe **autosafe 837/837P** są oferowane z otworami na wkładkę profilowaną i wkładkę okrągłą.

Można używać standardowych wkładek profilowanych. Funkcja swobodnego biegu (FZG) lub wkładki antynapadowe z określoną pozycją bródki zamykającej nie są konieczne.

Można stosować wkładki okrągłe o pokazanych wymiarach (okrąg zamykania R15).

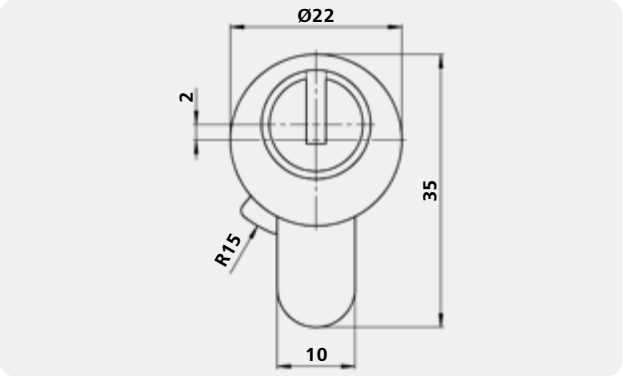

6 Wskazówki dotyczące montażu listw zaczepowych / zaczepów

Zamki wielopunktowe **autosafe 837** i **autosafe 837P** należą do rozwiązań systemowych FUHR, zatem ich bazę mogą stanowić standardowe listwy zaczepowe i zaczepy. W przypadku drzwi otwieranych na zewnątrz do 3 rygli zapadkowych należy zastosować elementy ślizgowe odpowiednie do profili.

6.1 Montaż wyzwalacza magnetycznego typu 10

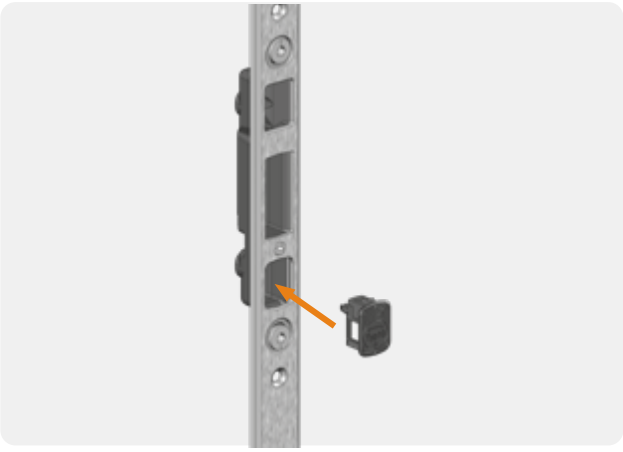

Zalecamy zastosowanie następujących magnesów:

Listwy zaczepowe/ zaczepy	Wyzwalacze magnetyczne	
	Nr art.	Nr referencyjny
F24	9385571	VRFZ835060
U24	9372021	VRFZ835014
U30	9372014	VRFZ835010
Blachy zaczepowe	9372007	VRFZ835008

6.2 Wymiana zaczepu zapadki

Wpusty na rygle zapadkowe należy zamówić oddzielnie i zamienić nimi standardowe zaczepy zapadki.

- Wersje zależne od specyfiki profili
- Możliwość zastosowania z lewej/prawej strony
- Śruby mocujące można zastosować w dnie zaczepu
- Stal ocynkowana
- Spełniają wymagania ochrony przeciwpożarowej
- Brak możliwości regulacji

Wpusty na rygle zapadkowe prosimy zamawiać osobno:

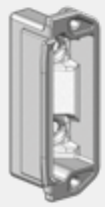

Do listew zaczepowych/ zaczepów do aluminium U24/F24
Nr art. 9432053
Nr ref.: VRFFZ15540

Do listew zaczepowych do drewna U30x8
Nr art. 9432060
Nr ref.: VRFFZ15589

Do blach zaczepowych do drewna
Nr art. 9432077
Nr ref.: VRFFZ15542

6.3 Wyrównywanie zaczepów / listew zaczepowych

Niezawodne działanie zamka automatycznego zapewnia prawidłowe wyrównanie względem niego zaczepów lub listew zaczepowych. Ustawienie można wykonać na zawiasach.

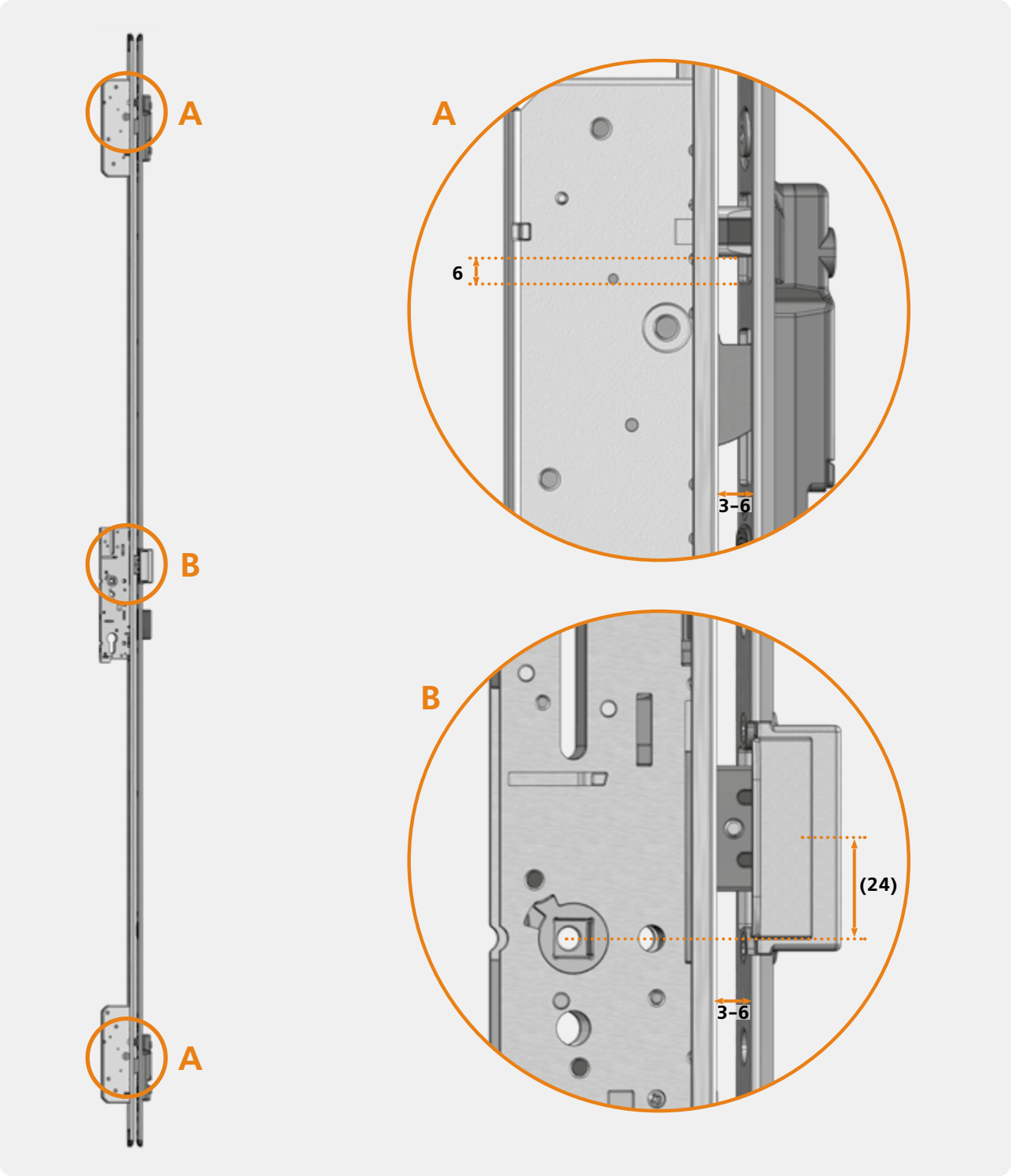

6.4 Ustawienie zaczepów / listw zaczepowych

Aby uzyskać optymalną szczelność drzwi, można wyregulować zaczepy / listwy zaczepowe.

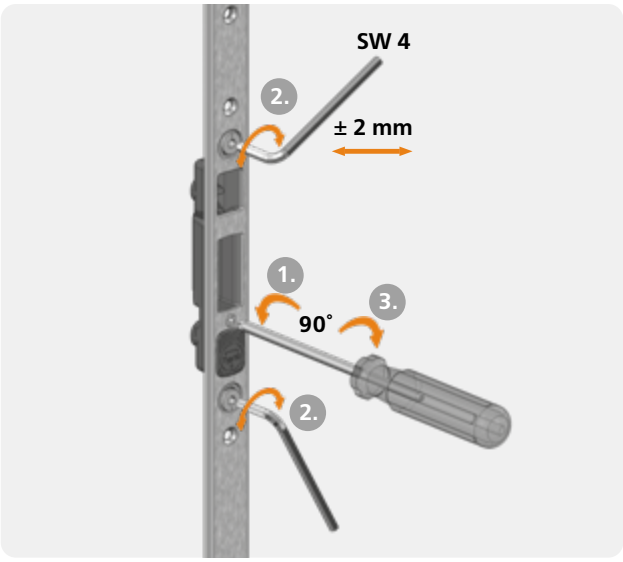

6.5 Zastosowanie zestyku przełączającego rygla

Listwy zaczepowe i zaczepy FUHR typu 4/10/11 można wyposażyć w zestyk przełączający rygla, np. w celu włączenia ich do instalacji alarmowej lub systemu zarządzania budynkiem.

Prosimy zapoznać się z dalszymi informacjami zawartymi w instrukcji montażu M34, zob. strona internetowa www.fuhr.de lub kod QR:

7 Instrukcje montażu i zamocowania

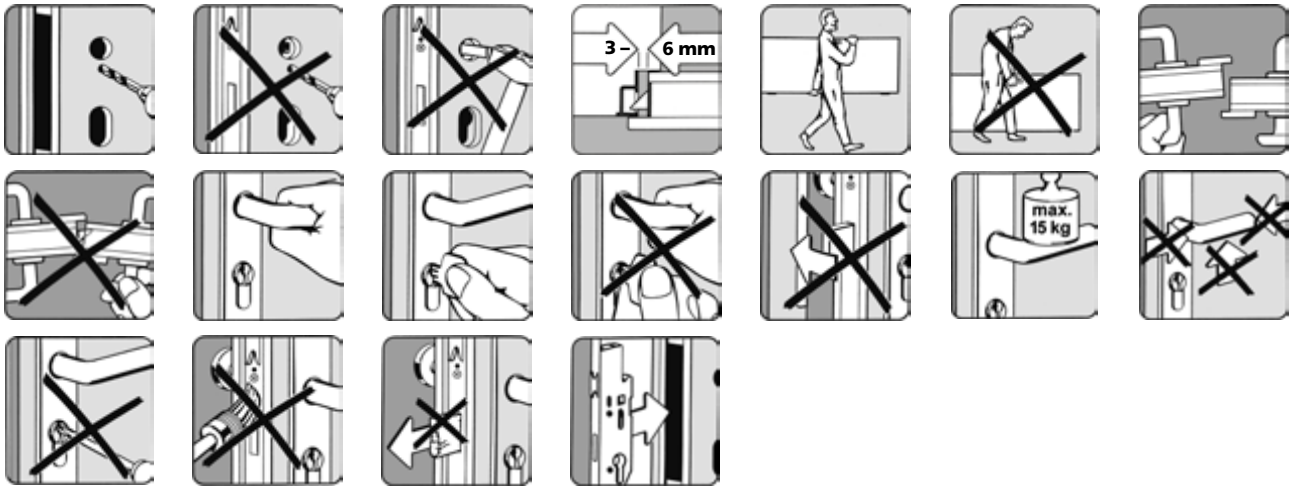

7.1 Instrukcje ogólne dla zamków automatycznych FUHR autosafe 837/837P

- Możliwość zastosowania w elementach jednoskrzydłowych z drewna, aluminium i stali, a także w drzwiach dwuskrzydłowych ze skrzydłem biernym.
- Skrzydło i rama muszą przebiegać równolegle na całej wysokości. Zamek FUHR autosafe nie jest przystosowany do prostowania naprężonych lub wypaczonych skrzydeł drzwi.
- Stosować wyłącznie wkładki profilowane zgodne z DIN 18252 lub wkładki okrągłe.
- Zalecamy zastosowanie klamek / zestawów klamek ze sprężyną utrzymującą je w górnym położeniu.
- Wyfrezowanie na skrzynkę zamka zgodnie z rysunkiem.
- Wyfrezowanie na wkładkę profilowaną i klamkę muszą być dopasowane.
- Nigdy nie należy wiercić otworów na okucia przy wmontowanym zamku.
- Przed montowaniem zamka należy usunąć wszystkie zanieczyszczenia np. wióry z obszaru frezowania.
- Listwę czołową i zaczepy zamocować wkrętami ø 4 mm o długości dopasowanej do systemu profili.
- Wkręty montażowe należy wkręcić prostopadle do listwy czołowej.
- Przy dokręcaniu wkrętów listwy czołowej zwrócić uwagę na to, żeby pręty zasuwane mogły się swobodnie poruszać.
- Należy zwrócić uwagę na idealne osadzenie elementów zgodnie z rysunkiem w celu zapewnienia bezpiecznego działania blokad.
- Należy zapewnić łatwe działanie zapadki oraz wszystkich elementów ryglujących.
- Dla elementów aluminiowych certyfikowanych przez SKG: Listwę czołową i zaczepy zamocować wkrętami ø 4 mm, o długości dopasowanej do systemu profili, do profilu aluminiowego.
- Dla elementów drewnianych certyfikowanych przez SKG: Listwę czołową i zaczepy zamocować wkrętami ø 4 mm o długości 40 mm.
- W razie ewentualnego oporu w działaniu zamka po montażu nigdy nie używać siły! Zamiast tego należy znaleźć i usunąć przyczynę.
- Przy transporcie drzwi – również przy zamkniętym zamku – chronić skrzydło przed przesunięciem.

7.2 Dodatkowe instrukcje dla zamków do drzwi ewakuacyjnych FUHR autosafe 837P

- Podczas użycia cylindra zamka element obsługowy (klucz, uchwyt itd.) w żadnej pozycji nie może ograniczać działania uchwytu antynapadowego ani drążka.
- Uszczelki drzwi (np. uszczelki profili, uszczelki przypodłogowe) nie mogą ograniczać płynnego i zgodnego z przeznaczeniem działania zamka ewakuacyjnego.
- W przypadku użycia uchwytu antynapadowego lub drążka ruch obrotowy tych elementów musi być dostosowany do układu rozpoznającego klucz i odbywać się w zakresie co najmniej 22°.
- Mocowanie zamków antynapadowych i ewakuacyjnych może się różnić w zależności od materiału, z jakiego wykonane są drzwi. By zapewnić skuteczne i trwałe zamocowanie uchwytów antynapadowych i klamek, należy użyć śrub przelotowych.
- W przypadku zastosowania samozamykacza drzwiowego, należy zwrócić uwagę na to, by nie utrudniał niepotrzebnie otwierania i zamykania drzwi dzieciom, osobom z niepełnosprawnością oraz osobom starszym.
- Przed zamontowaniem zamka ewakuacyjnego w drzwiach przeciwpożarowych/ dymoszczelnych należy się upewnić, że ten zamek nadaje się do tego rodzaju drzwi.
- W przypadku montowania zamków ewakuacyjnych w oszklonych drzwiach, należy zwrócić uwagę na to, by szklane elementy wykonane były ze szkła hartowanego lub bezpiecznego szkła zespolonego.
- Zamki antynapadowe / ewakuacyjne nie nadają się do drzwi wahadłowych.
- Uchwyt antynapadowy lub klamkę należy zamontować na zamkniętych drzwiach na standardowej wysokości od 900 do 1100 mm nad gotową powierzchnią posadzki. Jeśli wiadomo, że większość użytkowników budynku to małe dzieci, należy rozważyć montaż uchwytu w niżej położonym miejscu (zob. rozwiązanie FUHR dla przedszkoli na stronie www.fuhr.de).
- W przypadku zamków antynapadowych uchwyt antynapadowy należy zamontować w taki sposób, aby zapewnić możliwie największy zakres działania uchwytu.
- W przypadku zamków ewakuacyjnych uruchamianych za pomocą klamki, w szczególności drzwi o stopniowanej powierzchni, należy w możliwie największym stopniu zminimalizować ryzyko zagrożenia, np. zakleszczenie palców lub zaplątanie odzieży.
- Na wewnętrznej stronie drzwi ewakuacyjnych należy umieścić piktogram z informacją o sposobie otwierania drzwi.

8 Konserwacja i pielęgnacja

Podane poniżej punkty służą jako uzupełnienie do informacji firmy FUHR w sprawie odpowiedzialności za produkt dla zamknięć drzwi, zob. www.fuhr.de. Należy poinformować inwestorów i użytkowników budynków, że są zobowiązani do ich przestrzegania. W razie nieprzestrzegania tych niezbędnie koniecznych zaleceń nie ma gwarancji niezawodnego działania produktu. Zamek FUHR autosafe być montowany wyłącznie z zawartymi w zestawie komponentami. W przeciwnym razie nie możemy przejąć odpowiedzialności z tytułu rękojmi.

Inwestorom i użytkownikom należy zwrócić uwagę na to, że elementy okuć, które są istotne pod względem bezpieczeństwa, należy w zależności od częstotliwości użytkowania sprawdzać co najmniej raz w miesiącu pod kątem stabilnego zamocowania i zużycia, najpóźniej jednak po 20 000 cykli otwarcia i zamknięcia. Jednocześnie należy sprawdzić działanie funkcji antynapadowej / awaryjnego otwarcia. W zależności od potrzeb wkręty mocujące powinny zostać dokręcone, a uszkodzone lub zużyte części okuć wymienione na oryginalne przez specjalistów.

Zwracamy uwagę inwestorów i użytkowników na to, że przynajmniej raz do roku należy przeprowadzić następujące prace konserwacyjne:

- Skontrolować działanie wszystkich części ruchomych.
- Przy otwartych drzwiach lekko nasmarować skosy trzech rygli zapadkowych. **Do smarowania nie używać oleju!** Używać wyłącznie uniwersalnego smaru niezawierającego kwasów, np. smar kontaktowy FUHR (nr art. VNZ80077).
- Należy się upewnić, że współpracujące elementy blokujące nie są zablokowane lub zatkane.
- Należy sprawdzić, czy w drzwiach nie zamontowano innych dodatkowych mechanizmów ryglujących.
- Należy regularnie sprawdzać, czy wszystkie części systemu są nadal zgodne z zestawieniem elementów dopuszczonych do systemu i dołączonych pierwotnie do zestawu.
- Należy regularnie sprawdzać, czy element obsługowy jest prawidłowo dokręcony.
- Za pomocą siłomierza należy zmierzyć i zapisać siłę, z jaką możliwe jest otwarcie zamka ewakuacyjnego. Należy sprawdzić, czy ta siła w porównaniu z siłą zmierzoną w dniu zamocowania zamka po raz pierwszy znacznie się zmieniła.
- Należy stosować tylko takie środki do czyszczenia i pielęgnacji, które nie mają negatywnego wpływu na zabezpieczenie antykorozyjne elementów okuć.
- Zalecamy zapewnienie konserwacji poprzez zawarcie umowy konserwacyjnej z autoryzowaną, specjalistyczną firmą.

9 Certyfikaty | Oznakowanie zamków

9.1 Zamki antynapadowe EN 1125 + zamki ewakuacyjne EN 179

UWAGA! Należy bezwzględnie przestrzegać!
Zgodność CE według normy DIN EN 1125 lub DIN EN 179 jest zapewniona jedynie wtedy, gdy zamki antynapadowe FUHR **autosafe 837P** będą zamontowane za pomocą przetestowanych i certyfikowanych komponentów. Szczegółowe informacje można znaleźć na naszej stronie internetowej www.fuhr.de.

Zamki antynapadowe EN 1125 i zamki ewakuacyjne EN 179

CE **autosafe 837P** – jednoskrzydłowy

1309 CPR 0422	2022
EN1125:2008	3-7-6-0-1-3-2-1/2-A/B-B
1309 CPR 0421	2022
EN179:2008	3-7-6-0-1-3-5-1/2-A/B-B/D

Szczegóły techniczne

Wysokość skrzydła drzwi: maks. 4000 mm
Szerokość skrzydła drzwi: maks. 1320 mm
Masa skrzydła: maks. 200 kg

9.2 Inne certyfikaty/testy

PIV Testowane zgodnie z EN V 15685

PIV Testowane zgodnie z EN 14846

SKG® Certyfikowane zgodnie z BRL 3104/NEN 5089: 2009, klasa 3

10 Usuwanie ewentualnych usterek i niesprawności

Jeśli zamek FUHR **autosafe** nie będzie działał prawidłowo, proszę skorzystać z poniższej tabeli usterek, aby znaleźć przyczynę i ją usunąć.

Kompletny zamek FUHR autosafe został poddany przez producenta dokładnej kontroli. Jeżeli po zamontowaniu wystąpią usterki, należy najpierw poszukać przyczyny w montażu drzwi lub podłączeniu. Staranny, prawidłowy montaż oraz konserwacja drzwi są niezbędne dla zapewnienia długotrwałego, niezawodnego działania.

Rodzaj usterki	Możliwa przyczyna usterki	Usuwanie usterki
Klamka nie aktywuje się po zewnętrznym impulsie otwarcia przy zastosowaniu modułu **I/O**.	Podłączenia zewnętrzne nie zostały prawidłowo wykonane.	Sprawdzić lub wykonać wszystkie podłączenia.
Impuls otwarcia nie działa w trybie **samodzielnego urządzenia**.	Zamek 837/837P był już podłączony do modułu I/O.	Resetowanie do pracy w trybie samodzielnego urządzenia: 1. poruszenie klucza wkładki bębenkowej przez 10 s – 1 piknięcie 2. naciśnięcie klamki przez 5 s – 2 piknięcia 3. poruszenie klucza wkładki bębenkowej przez 10 s – 2 piknięcia
Zamki pomocnicze nie wyzwalają się lub nie jest wydawany sygnał „zamknięte".	Brak magnesów wyzwalających typu 10.	Włożyć magnesy wyzwalające typu 10 do zaczepów/listwy zaczepowej, zob. strona 15, rozdział 6.1.
	Odstęp ościeżnica-skrzydło jest zbyt duży.	Skorygować odstęp ościeżnica-skrzydło na zawiasach, zob. strona 16, rozdział 6.3.
	Skrzydło drzwi jest osadzone zbyt wysoko lub zbyt nisko.	Skorygować osadzenie drzwi na zawiasach, zob. strona 16, rozdział 6.3.
Zamek ciężko się otwiera.	Zaczepy są ustawione zbyt ciasno.	Ustawić zaczepy od nowa, z większym luzem, zob. strona 17, rozdział 6.4.

Wszystkie informacje dotyczące ilustracji, produktów, wymiarów i wykonania w niniejszej instrukcji są zgodne z aktualnym stanem opracowania w dniu oddania jej do druku. Ten produkt podlega w FUHR ciągłemu procesowi ulepszania i jest stale dostosowywany zgodnie z postępem technicznym. Dla Państwa zadowolenia musimy zastrzec sobie zmiany w tym produkcie. Nie jest możliwe dochodzenie roszczeń dotyczących modeli i produktów. Najbardziej obowiązującą wersję instrukcji znajdą Państwo na naszej stronie internetowej **www.fuhr.de**.

CARL FUHR GmbH & Co. KG
Carl-Fuhr-Straße 12
D-42579 Heiligenhaus
Tel.: +49 2056 592-0
www.fuhr.de · info@fuhr.de

FUHR Polska Sp. z.o.o.
ul. Beskidzka 11
PL-32-590 Libiaz
Tel.: +48 32 6242140
www.fuhr.pl · info@fuhr.pl